2018年度東信ダブルス選手権大会 女子ダブルス

1	宮尾 怜良・荻原 桃音	(小諸)	
2	梶山 佳乃・菊池 愛美	(佐久平総技)	
3	市川 紗世・荻原 祥	(野沢南)	
4	木内 サラ・小林 恵理	(野沢北)	
5	小林 令奈・アズルル ナゴミナ	(上田千曲)	
6	加藤 萌絵・柳澤 杏実	(岩村田)	
7	後藤 杏菜・加藤 優依	(上田)	
8	花岡 ほのか・畑 なつみ	(野沢南)	
9	星山 夏鈴・竹花 愛実	(上田染谷丘)	
10	小宮山 詩帆・金丸 季音	(小諸)	
11	井出 京華・土屋 詞織	(野沢南)	
12	中垣内 萌恵・鳴澤 彩恵	(上田染谷丘)	
13	田中 朝咲・日原 愛咲美	(丸子修学館)	
14	小山 絢海・西田 真唯	(佐久平総技)	
15	山本 愛寿香・山崎 菜々子	(上田東)	
16	浅岡 萌々香・東山 和佳奈	(岩村田)	
17	佐藤 伯香・岡本 春衣	(野沢北)	
18	内藤 綾乃・橋爪 優菜	(小諸商業)	
19	朝倉 日保・赤羽 涼音	(上田染谷丘)	
20	浅野 梨沙・岡部 伶美	(野沢南)	
21	山崎 未来・木内 美里	(小諸商業)	
22	岡村 愛美・近藤 楓恋	(佐久平総技)	
23	篠原 未羽・長沢 春咲	(軽井沢)	
24	岩永 唯花・田中 優花	(上田染谷丘)	
25	相馬 奈々香・市川 瑠南	(上田染谷丘)	
26	浅沼 舞・羽毛田 夏鈴	(岩村田)	
27	白井 結実・星野 月花	(小諸)	
28	滝澤 由梨奈・木村 萌里	(上田西)	
29	草間 美穂・清水 花音	(野沢北)	
30	丸山 充希・細萱 明日香	(岩村田)	
31	井出 知里・上田 彩花	(佐久平総技)	
32	須見 萌子・小西 涼楓	(上田東)	
33	杉浦 悠子・阿部 愛梨	(上田)	
34	春原 未弥・森泉 美海	(小諸商業)	
35	北澤 真鈴・竹内 更紗	(小諸)	
36	堀 夏未・中山 あい	(野沢北)	
37	仲田 有希・甲田 理子	(上田千曲)	
38	寺島 千晴・丸山 沙季	(丸子修学館)	
39	平井 香菜子・小林 彩葉	(上田東)	

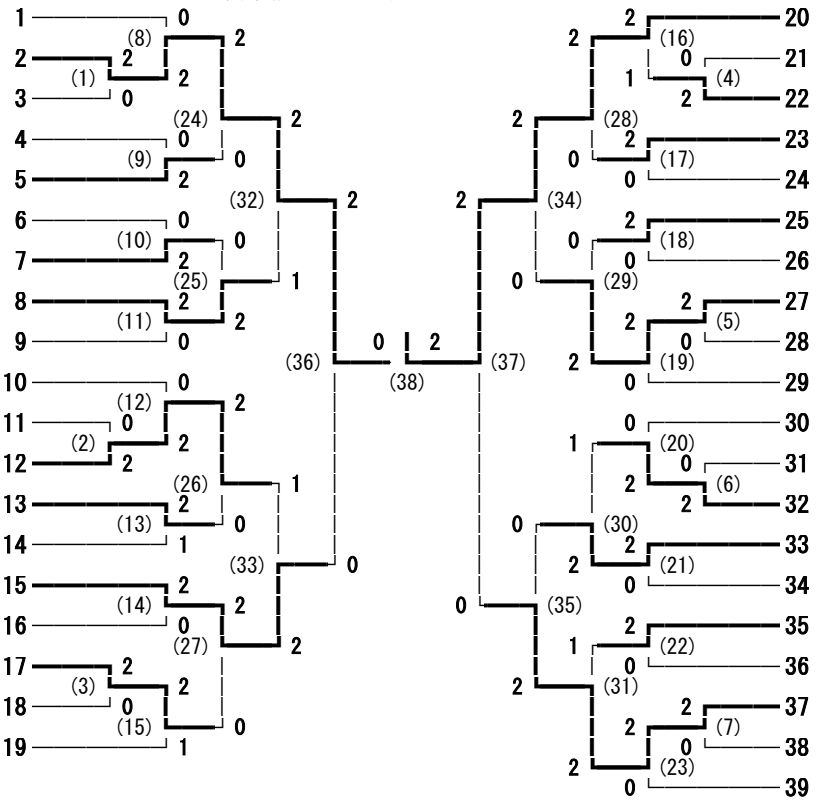

2018年度東信ダブルス選手権大会 男子ダブルス

1	清住 純矢・中澤 優太	(上田千曲)	
2	水澤 直也・上原 渉	(野沢南)	
3	宮下 大河・園部 将大	(上田東)	
4	福島 丈吉・唐木 七舜	(上田染谷丘)	
5	宮坂 朋希・小林 洋輝	(小諸)	
6	川井 大登・赤地 巧海	(上田東)	
7	松山 祐人・坂口 巧弥	(丸子修学館)	
8	柳沢 好耀・横山 光瑠	(上田西)	
9	海野 蒼太・田嶋 聡哲	(野沢北)	
10	増澤 宙・宮下 朝陽	(丸子修学館)	
11	小林 想・笠原 崚生	(上田染谷丘)	
12	依田 健太郎・内堀 海伸	(小諸)	
13	宮原 迅都・小林 祐太	(野沢北)	
14			
15	青木 海斗・宮下 知也	(上田東)	
16	関川 岳樹・古村 悠	(上田)	
17	白鳥 颯大・油井 皓輔	(野沢南)	
18	渡邉 勇斗・山本 港	(岩村田)	
19	宮崎 遥空・井出 拓歩	(上田西)	
20	武田 大河・佐藤 暉良	(望月)	
21	小出 涼介・中沢 優	(上田染谷丘)	
22	内田 隼ノ介・金井 郁也	(上田)	
23	勝野 貴大・上原 優明	(上田東)	
24	篠原 聖直・小平 涼矢	(上田東)	
25	笹沢 幸矢・高塚 殊心	(佐久平総技)	
26	井出 隼輔・山下 誠太	(小海)	
27	武田 凪・春原 隆之介	(野沢南)	
28	小林 真士・太田 大和	(上田東)	
29	大久保 奎吾・高塚 慎太郎	(上田千曲)	
30	小林 怜大・宮川 恭一	(上田西)	
31	中島 悠介・中山 京彌	(佐久平総技)	
32	小島 楓雅・佐藤 泰世	(上田染谷丘)	
33	田村 一貴・島澤 勇士	(上田東)	
34	山﨑 優・金井 翼	(上田東)	
35	吉池 優斗・山崎 俊	(上田染谷丘)	
36	滝澤 哲玄・大宮 亮	(上田千曲)	
37	平田 竜二・神田 悠馬	(丸子修学館)	
38	相澤 亮吾・中村 宇貴	(上田東)	
39	山﨑 翔生・手島 広夢	(上田)	
40	小林 大志・小林 佑太朗	(野沢北)	
41	三友 健生・井出 健人	(佐久平総技)	
42	上野 裕斗・山本　啓太	(蓼科)	
43	林 永基・山本 敬太	(小諸)	
44	村田 尋斗・山本 翔也	(佐久平総技)	
45	宮田 遥永・柳澤 尭満	(岩村田)	
46	若林 燎・武田 弘世	(上田東)	
47	牧 龍世・上原 晋太郎	(野沢南)	
48	牛木 颯大・川崎 海斗	(上田)	
49	佐藤 和弥・篠﨑 健矢	(上田染谷丘)	
50	大井 雄悟・小林 颯人	(野沢北)	
51	椎名 竜也・豊田 優馬	(望月)	
52	池田 智諒・山崎 巧翔	(上田染谷丘)	
53	橋詰 佳斗・竜野 隼弥	(丸子修学館)	
54	池田 悠人・中村 晴人	(上田)	
55	上條 寛矢・飯澤 拓大	(上田西)	
56	塩川 北来都・岩崎 隼斗	(上田東)	
57	清水 飛雅・木下 颯	(上田東)	
58	大久保 日向・小林 彩輝	(小諸商業)	
59	髙橋 基稀・渡辺 大貴	(岩村田)	
60	小柳 心人・寺田 秀太	(丸子修学館)	
61	竹鼻 竜也・勝見 俊介	(上田東)	
62	柳澤 紀陽・池田 喜紀	(小諸)	
63	神津 汰地・市場 雄吾	(上田)	
64	戸田 大輝・花岡 駿	(上田染谷丘)	
65	内藤 天斗・和田 光	(上田西)	
66	水野 恵斗・水島 颯	(野沢南)	