164回東信高等学校(新人)体育大会 男子学校対抗

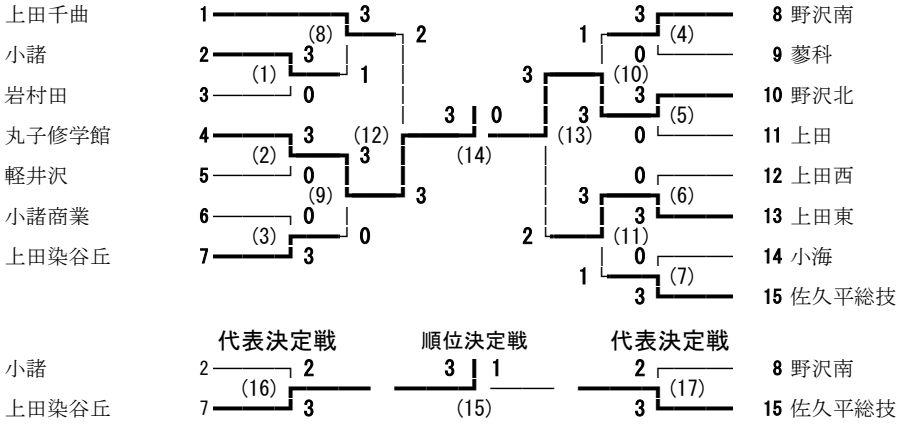

164回東信高等学校(新人)体育大会 男子ダブルス

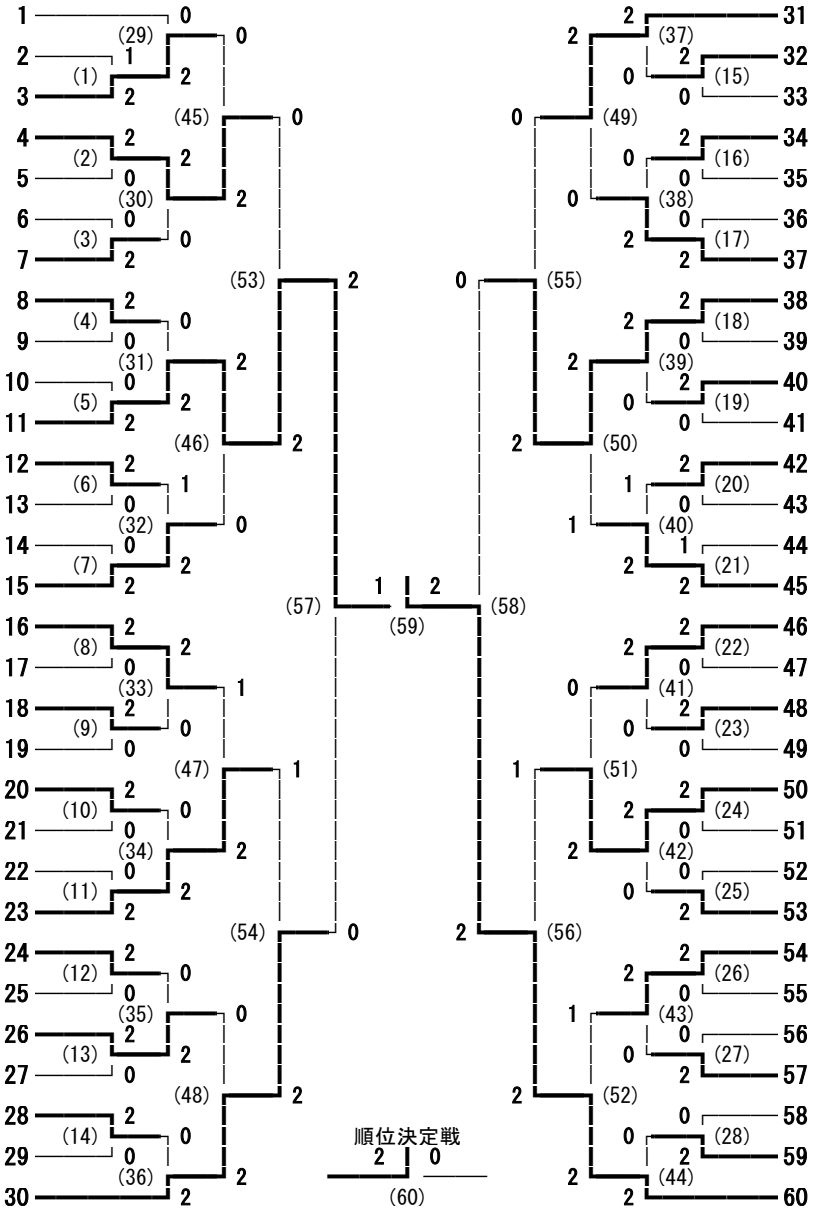

1	三友 健生・永田 凜	(佐久平総技)	
2	水科 大雅・井上 広哉	(小諸商業)	
3	椎名 竜也・豊田 優馬	(望月)	
4	清住 純矢・中澤 優太	(上田千曲)	
5	宮原 迅都・新津 悠椰	(野沢北)	
6	神津 汰地・市場 雄吾	(上田)	
7	水澤 直也・上原 渉	(野沢南)	
8	小林 洋輝・宮坂 朋希	(小諸)	
9	伊藤 勇・新井 星弥	(小海)	
10	佐藤 優希・島田 琉生	(上田西)	
11	小柳 心人・寺田 秀太	(丸子修学館)	
12	小林 想・宮﨑 史典	(上田染谷丘)	
13	町田 太智・関 奏汰	(軽井沢)	
14	野口 優太・髙橋 基稀	(岩村田)	
15	木下 颯・清水 飛雅	(上田東)	
16	松山 祐人・坂口 巧弥	(丸子修学館)	
17	笹沢 幸矢・高塚 殊心	(佐久平総技)	
18	湯浅 優貴・古海 利樹	(岩村田)	
19	大久保 奎吾・大宮 亮	(上田千曲)	
20	水野 恵斗・上原 晋太郎	(野沢南)	
21	市村 輝希・神保 拓海	(蓼科)	
22	柳澤 秋介・大久保 日向	(小諸商業)	
23	内田 隼ノ介・金井 郁也	(上田)	
24	柳澤 紀陽・池田 喜紀	(小諸)	
25	武舎 大翔・中澤 宥介	(上田西)	
26	若林 燎・武田 弘世	(上田東)	
27	福島 丈吉・唐木 七舜	(上田染谷丘)	
28	井出 隼輔・渡辺 渓斗	(小海)	
29	徳竹 大哉・後藤 健介	(軽井沢)	
30	田嶋 聡哲・海野 蒼太	(野沢北)	
31	小林 佑太朗・小林 大志	(野沢北)	
32	黒沢 将吾・嶋崎 恵祐	(岩村田)	
33	杉本 理旺・田邊 楓	(上田西)	
34	山本　啓太・上野 裕斗	(蓼科)	
35	星野 誠吾・小川 揚世	(軽井沢)	
36	佐藤 和弥・篠﨑 健矢	(上田染谷丘)	
37	山﨑 優・金井 翼	(上田東)	
38	滝澤 哲玄・高塚 慎太郎	(上田千曲)	
39	武田 大河・佐藤 暉良	(望月)	
40	中村 晴人・池田 悠人	(上田)	
41	山下 誠太・佐塚 涼	(小海)	
42	村田 尋斗・山本 翔也	(佐久平総技)	
43	依田 健太郎・内堀 海伸	(小諸)	
44	白鳥 颯大・油井 皓輔	(野沢南)	
45	増澤 宙・宮下 朝陽	(丸子修学館)	
46	竹鼻 竜也・勝見 俊介	(上田東)	
47	小林 丈・袖山 卓歩	(軽井沢)	
48	中島 悠介・中山 京彌	(佐久平総技)	
49	小林 彩輝・中込 湧太	(小諸商業)	
50	花岡 駿・戸田 大輝	(上田染谷丘)	
51	小宮山 真生・小宮山 雄大	(上田西)	
52	大井 雄悟・小林 颯人	(野沢北)	
53	林 永基・山本 敬太	(小諸)	
54	川崎 海斗・牛木 颯大	(上田)	
55	須田 翔大・依田 悠成	(小海)	
56	渡邉 勇斗・山本 港	(岩村田)	
57	水島 颯・牧 龍世	(野沢南)	
58	大谷 陽央・荻原 夕貴	(蓼科)	
59	松田 昇篤・清水 冬夢	(上田千曲)	
60	橋詰 佳斗・竜野 隼弥	(丸子修学館)	
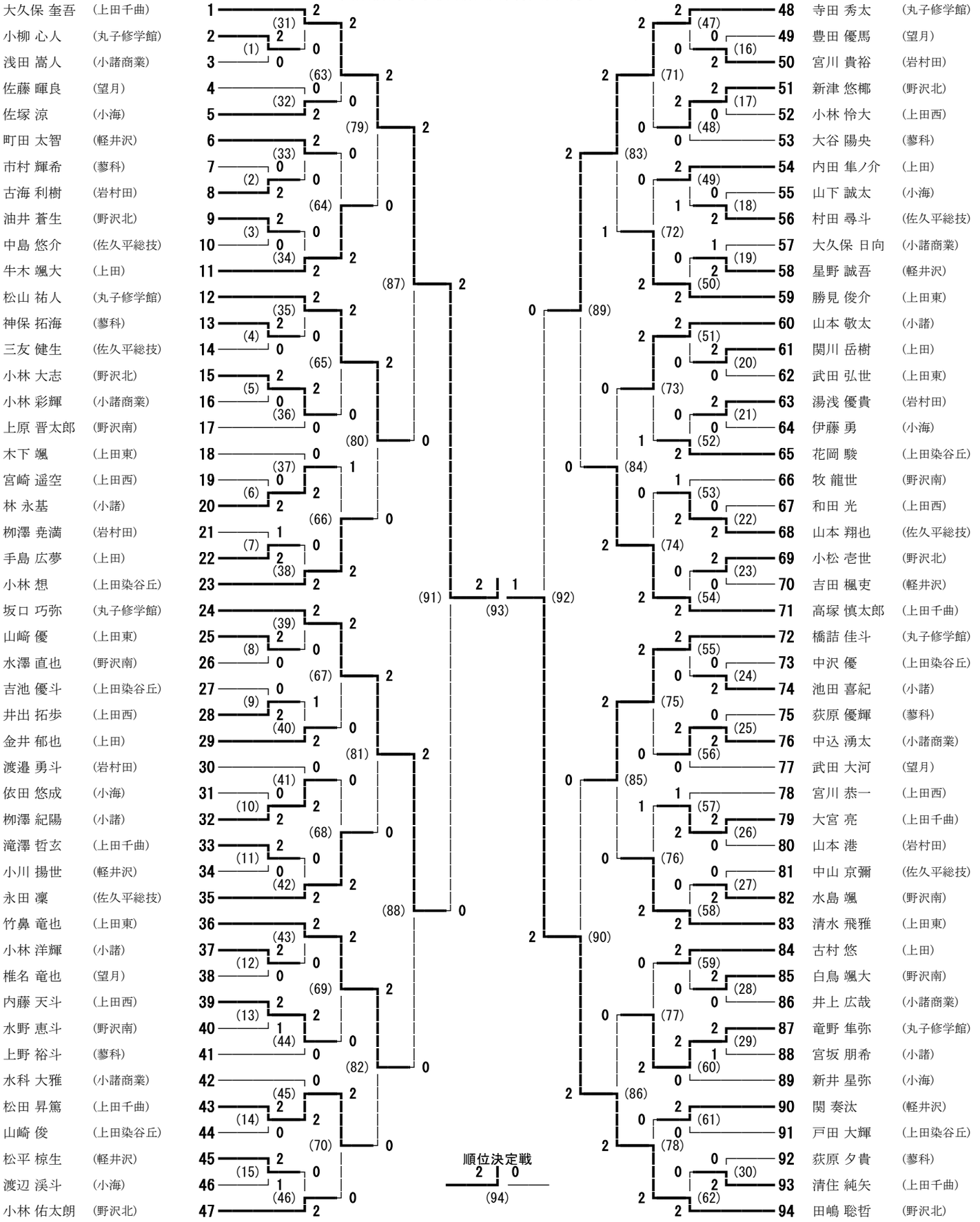
164回東信高等学校(新人)体育大会 男子シングルス