164回東信高等学校(新人)体育大会 女子学校対抗

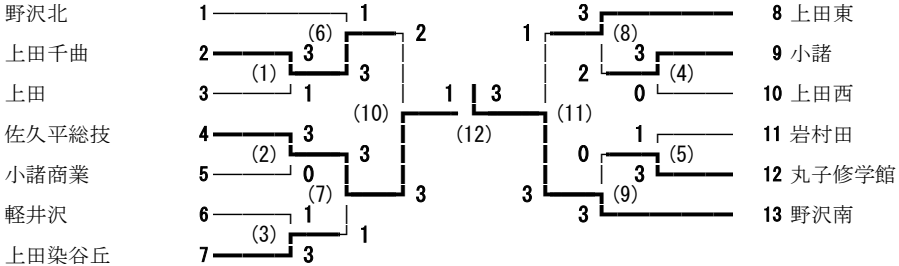

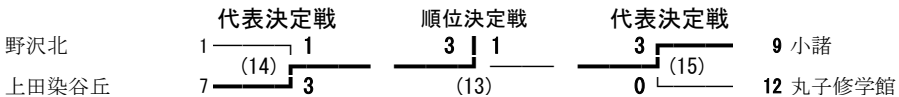

164回東信高等学校(新人)体育大会 女子ダブルス

1	浅野 梨沙・岡部 伶美	(野沢南)
2	小松 芽生・荒井 愛美莉	(上田東)
3	小宮山 詩帆・金丸 季音	(小諸)
4	佐藤 伯香・岡本 春衣	(野沢北)
5	家氏 なぎ・アズルル ナゴミナ	(上田千曲)
6	小林 花美・石井 向日葵	(上田西)
7	赤羽 涼音・朝倉 日保	(上田染谷丘)
8	梶山 佳乃・菊池 愛美	(佐久平総技)
9	山崎 未来・山崎 真菜	(小諸商業)
10	田中 朝咲・日原 愛咲美	(丸子修学館)
11	篠原 未羽・長沢 春咲	(軽井沢)
12	土屋 果穂・若林 真帆	(上田)
13	添田 幸花・浅岡 萌々香	(岩村田)
14	小西 涼楓・須見 萌子	(上田東)
15	小林 瑞歩・角田 夢姫	(軽井沢)
16	小山 絢海・西田 真唯	(佐久平総技)
17	小林 瑠花・加藤 杏深	(蓼科)
18	辻本 あつみ・小林 令奈	(上田千曲)
19	羽毛田 夏鈴・丸山 充希	(岩村田)
20	北澤 真鈴・竹内 更紗	(小諸)
21	杉浦 悠子・阿部 愛梨	(上田)
22	小林 愛菜・三井 遥	(上田西)
23	春原 未弥・森泉 美海	(小諸商業)
24	草間 美穂・清水 花音	(野沢北)
25	市川 紗世・山崎 紅葉	(野沢南)
26	市川 瑠南・相馬 奈々香	(上田染谷丘)
27	添田 明花・森角 怜奈	(小海)
28	仲田 有希・甲田 理子	(上田千曲)
29	鈴木 千晴・横澤 美海	(軽井沢)
30	東山 和佳奈・細萱 明日香	(岩村田)
31	岡村 愛美・近藤 楓恋	(佐久平総技)
32	宮尾 怜良・荻原 桃音	(小諸)
33	平田 結伊・木村 萌里	(上田西)
34	山崎 菜々子・山本 愛寿香	(上田東)
35	内藤 綾乃・木内 美里	(小諸商業)
36	木内 サラ・小林 恵理	(野沢北)
37	岩永 唯花・田中 優花	(上田染谷丘)
38	市川 日菜・宮澤 彩乃	(蓼科)
39	高柳 はるか・井出 梨々花	(上田)
40	花岡 ほのか・畑 なつみ	(野沢南)
41	堀 夏未・中山 あい	(野沢北)
42	秋田 一聖・今井 梨緒	(上田千曲)
43	白井 結実・星野 月花	(小諸)
44	土屋 詞織・井出 京華	(野沢南)
45	平井 香菜子・小林 彩葉	(上田東)
46	寺島 千晴・丸山 沙季	(丸子修学館)
47	後藤 杏菜・加藤 優依	(上田)
48	井出 知里・上田 彩花	(佐久平総技)
49	若林 さくら・中村 光里	(上田西)
50	柳澤 杏実・加藤 萌絵	(岩村田)
51	土屋 杏恋・橋爪 優菜	(小諸商業)
52	佐藤 美来・川村 優希	(軽井沢)
53	鳴澤 彩恵・中垣内 萌恵	(上田染谷丘)

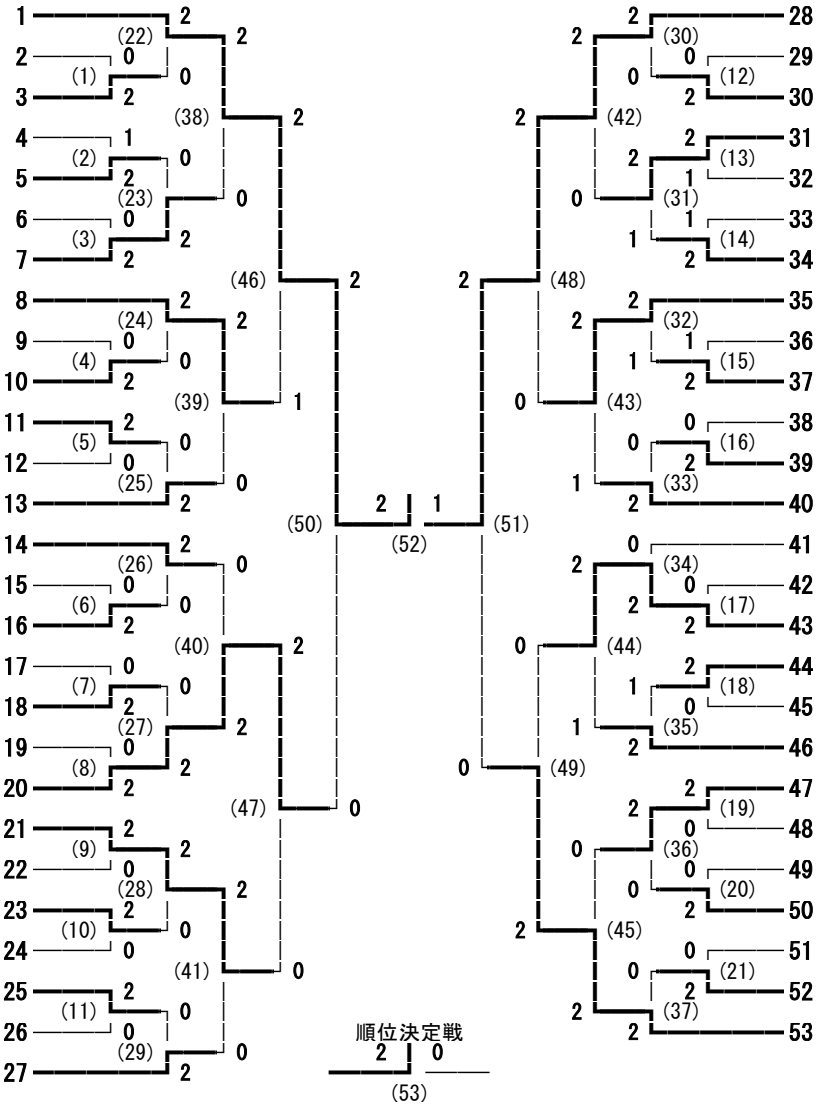
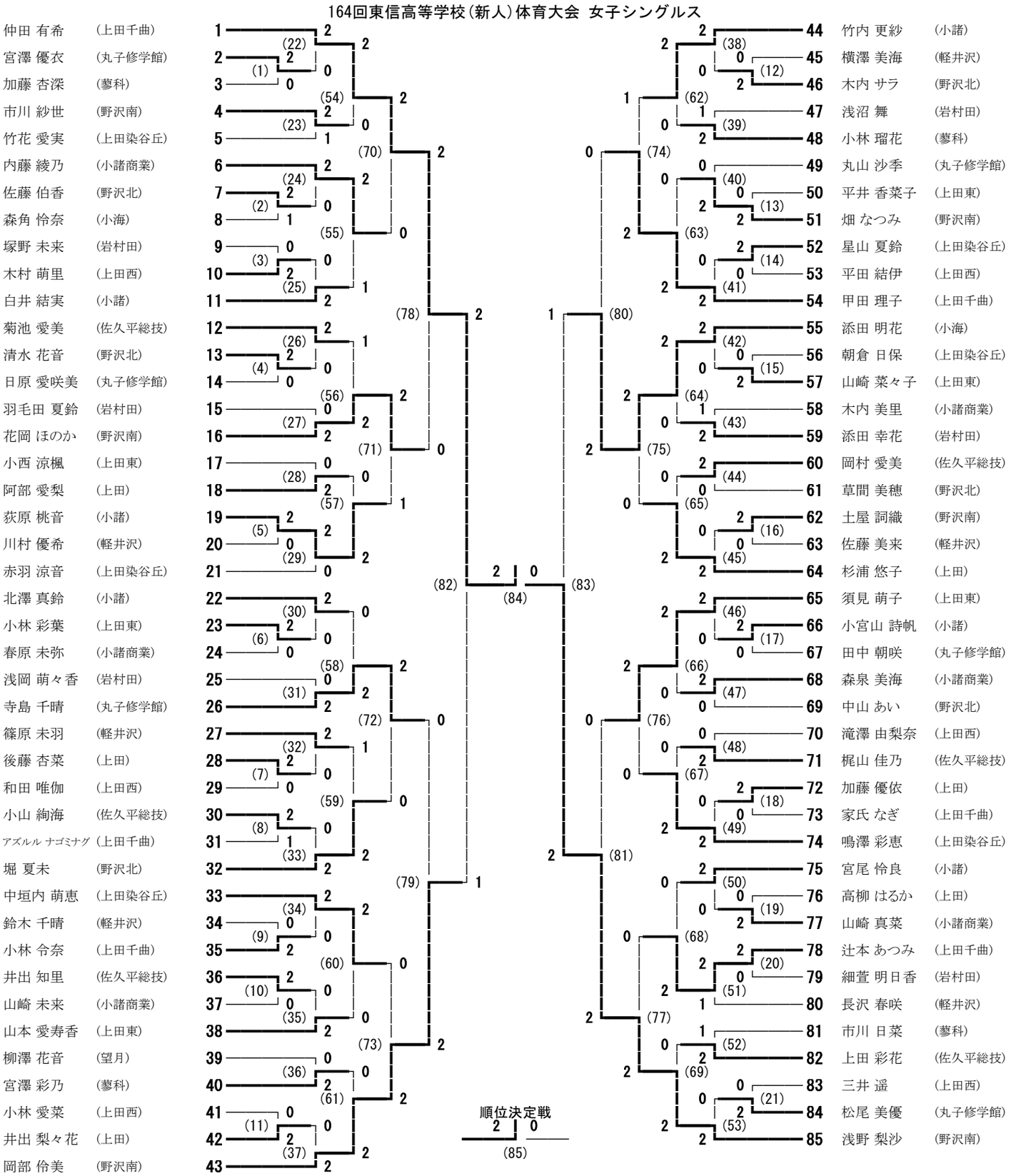
164回東信高等学校(新人)体育大会 女子シングルス