2018年度全日本ジュニア・長野県ジュニア選手権東信予選 女子シングルス

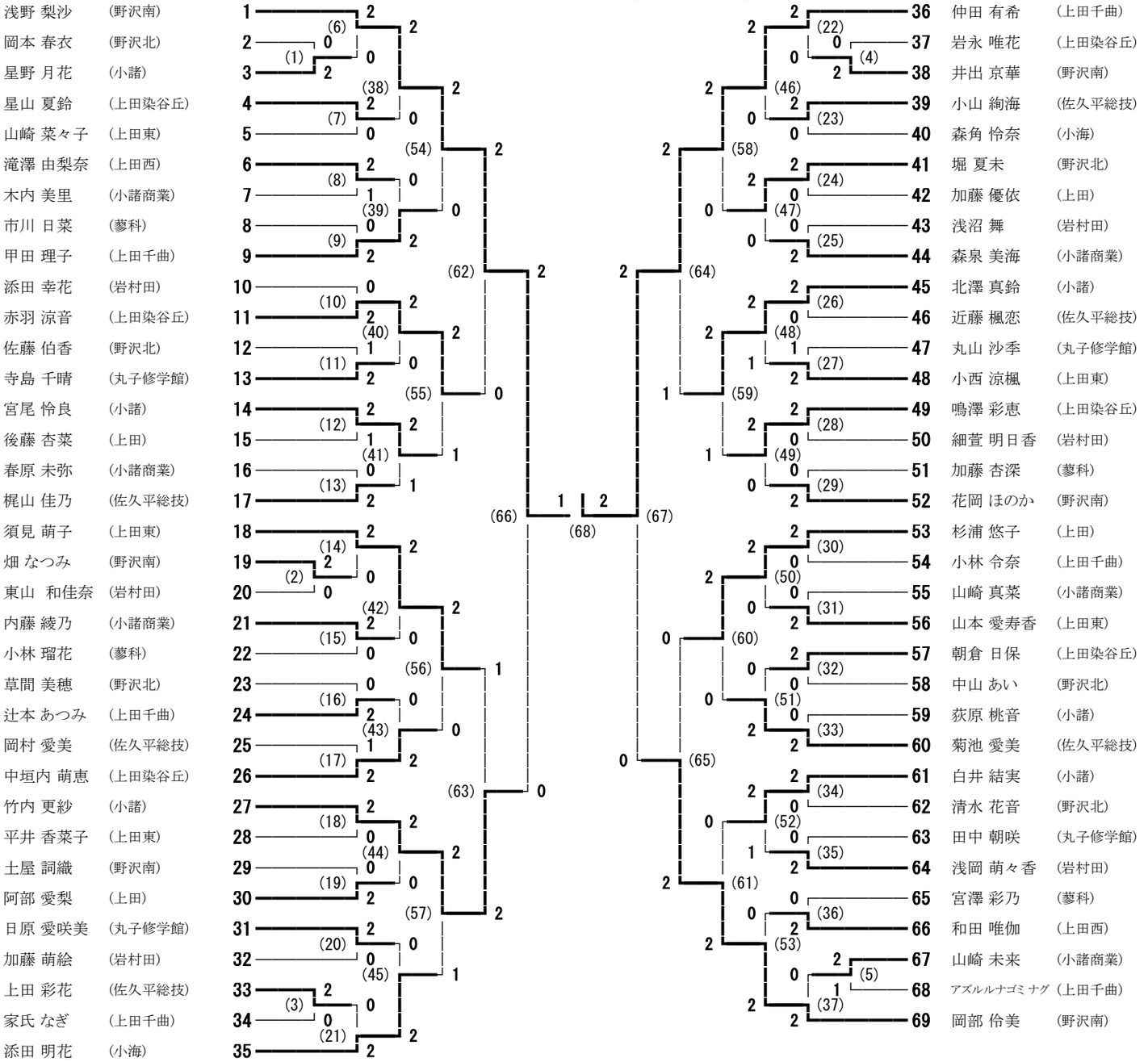

2018年度全日本ジュニア・長野県ジュニア選手権東信予選 女子ダブルス

1	浅野 梨沙・岡部 伶美	(野沢南)	
2	丸山 充希・塚野 未来	(岩村田)	
3	朝倉 日保・竹花 愛実	(上田染谷丘)	
4	後藤 杏菜・加藤 優依	(上田)	
5	小林 瑠花・市川 日菜	(蓼科)	
6	梶山 佳乃・菊池 愛美	(佐久平総技)	
7	白井 結実・荻原 桃音	(小諸)	
8	家氏 なぎ・アズルルナゴミナグ	(上田千曲)	
9	山崎 未来・春原 未弥	(小諸商業)	
10	堀 夏未・草間 美穂	(野沢北)	
11	添田 明花・森角 怜奈	(小海)	
12	小山 絢海・西田 真唯	(佐久平総技)	
13	山崎 紅葉・市川 紗世	(野沢南)	
14	田中 朝咲・日原 愛咲美	(丸子修学館)	
15	赤羽 涼音・市川 瑠南	(上田染谷丘)	
16	宮尾 怜良・星野 月花	(小諸)	
17	山本 愛寿香・山崎 菜々子	(上田東)	
18	辻本 あつみ・小林 令奈	(上田千曲)	
19	木内 サラ・小林 恵理	(野沢北)	
20	添田 幸花・浅岡 萌々香	(岩村田)	

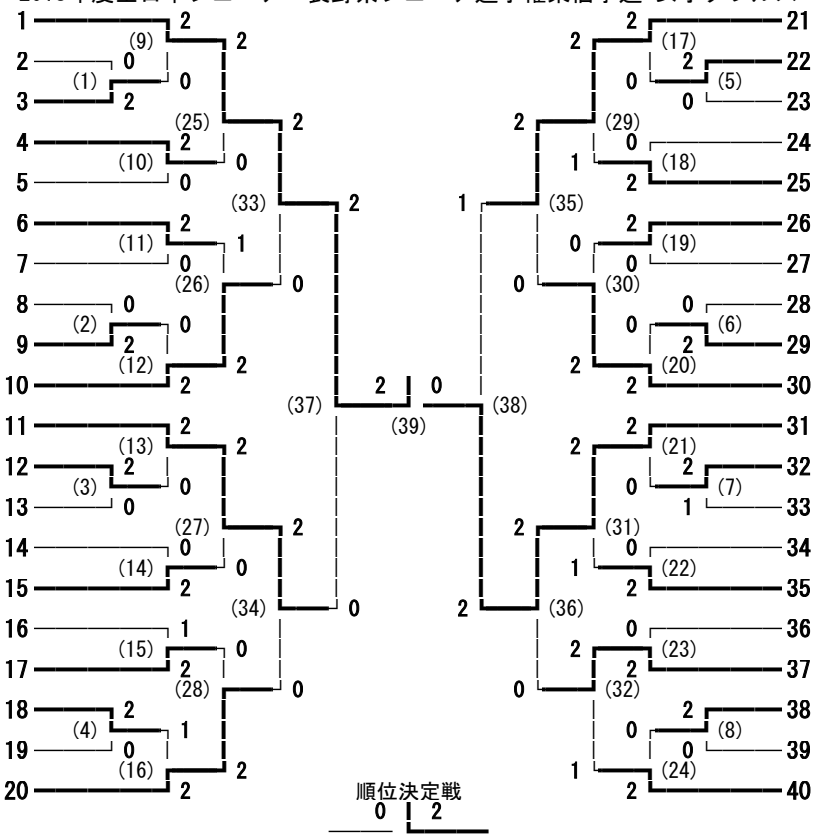

21	仲田 有希・甲田 理子	(上田千曲)	
22	相馬 奈々香・星山 夏鈴	(上田染谷丘)	
23	井出 知里・上田 彩花	(佐久平総技)	
24	清水 花音・岡本 春衣	(野沢北)	
25	木内 美里・内藤 綾乃	(小諸商業)	
26	寺島 千晴・丸山 沙季	(丸子修学館)	
27	細萱 明日香・東山 和佳奈	(岩村田)	
28	土屋 詞織・井出 京華	(野沢南)	
29	小宮山 詩帆・金丸 季音	(小諸)	
30	須見 萌子・小西 涼楓	(上田東)	
31	中垣内 萌恵・鳴澤 彩恵	(上田染谷丘)	
32	平井 香菜子・小林 彩葉	(上田東)	
33	柳澤 杏実・羽毛田 夏鈴	(岩村田)	
34	佐藤 伯香・中山 あい	(野沢北)	
35	杉浦 悠子・阿部 愛梨	(上田)	
36	和田 唯伽・滝澤 由梨奈	(上田西)	
37	花岡 ほのか・畑 なつみ	(野沢南)	
38	岡村 愛美・近藤 楓恋	(佐久平総技)	
39	森泉 美海・山崎 真菜	(小諸商業)	
40	北澤 真鈴・竹内 更紗	(小諸)	

2018年度全日本ジュニア・長野県ジュニア選手権東信予選 男子シングルス

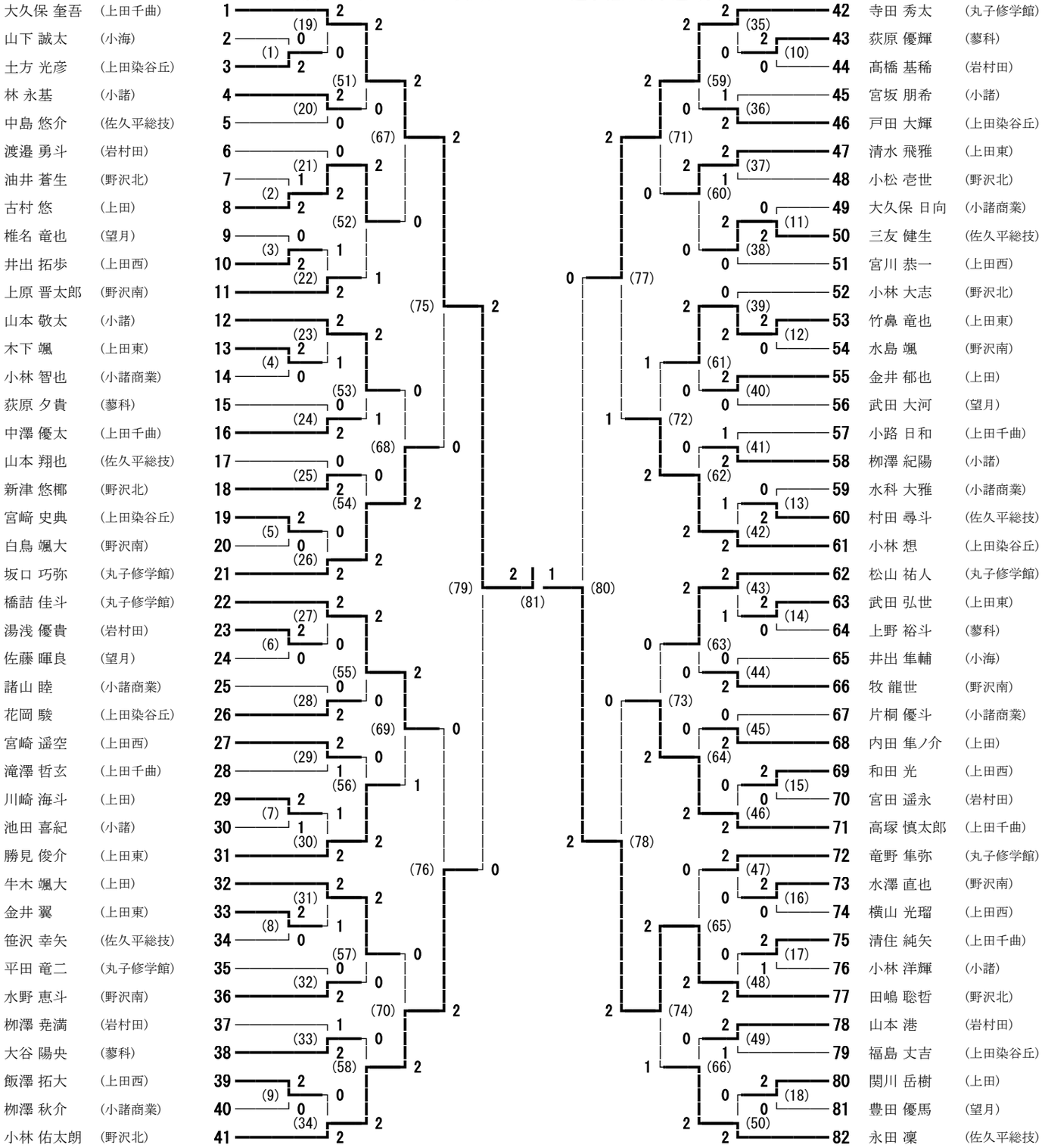

2018年度全日本ジュニア・長野県ジュニア選手権東信予選 男子ダブルス
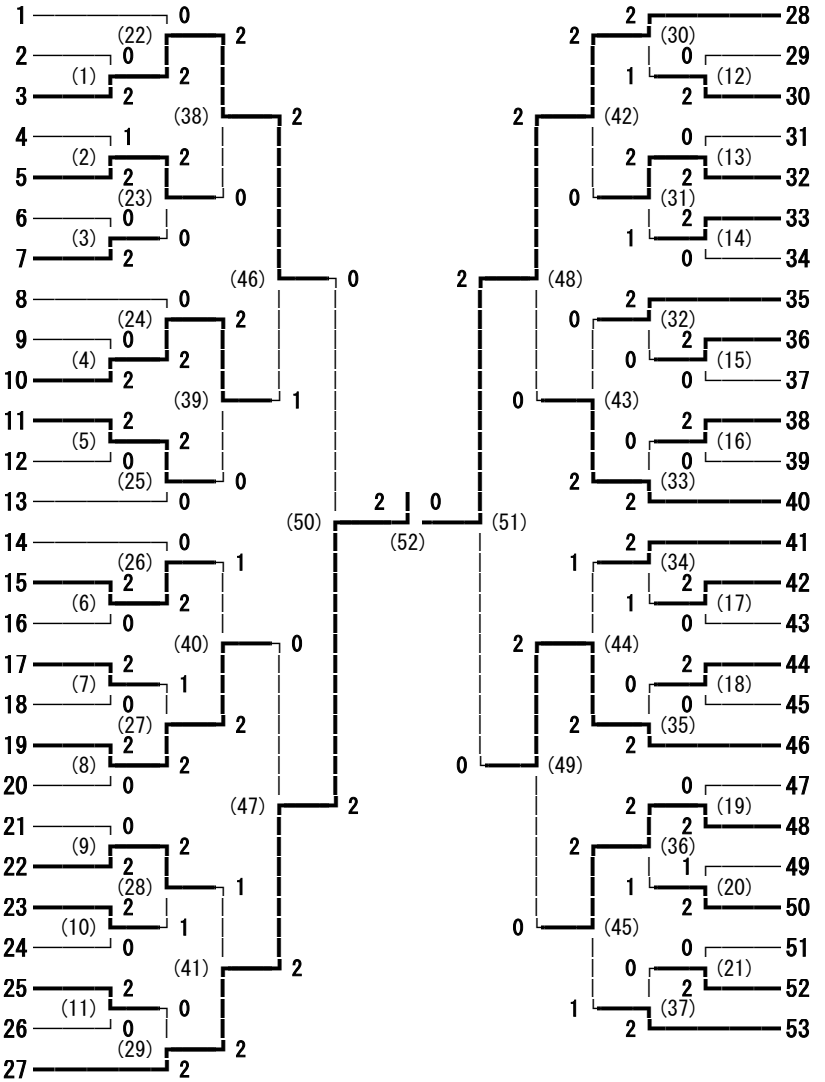
1	寺田 秀太・小柳 心人	(丸子修学館)	
2	吉野 晴基・木内 亮吾	(岩村田)	
3	田嶋 聡哲・宮原 迅都	(野沢北)	
4	滝澤 哲玄・大宮 亮	(上田千曲)	
5	宮坂 朋希・小林 洋輝	(小諸)	
6	大久保 日向・柳澤 秋介	(小諸商業)	
7	上野 裕斗・山本　啓太	(蓼科)	
8	水島 颯・牧 龍世	(野沢南)	
9	山崎 俊・吉池 優斗	(上田染谷丘)	
10	勝見 俊介・竹鼻 竜也	(上田東)	
11	内田 隼ノ介・金井 郁也	(上田)	
12	小林 蓮・小松 大晴	(佐久平総技)	
13	宮川 恭一・宮崎 遥空	(上田西)	
14	小林 想・戸田 大輝	(上田染谷丘)	
15	柳澤 紀陽・池田 喜紀	(小諸)	
16	柳沢 好耀・上條 寛矢	(上田西)	
17	池田 悠人・中村 晴人	(上田)	
18	椎名 竜也・豊田 優馬	(望月)	
19	増澤 宙・宮下 朝陽	(丸子修学館)	
20	渡邉 勇斗・山本 港	(岩村田)	
21	片桐 優斗・諸山 睦	(小諸商業)	
22	金井 翼・山崎 優	(上田東)	
23	新津 悠椰・海野 蒼太	(野沢北)	
24	荻原 夕貴・大谷 陽央	(蓼科)	
25	清住 純矢・清水 冬夢	(上田千曲)	
26	水野 恵斗・白鳥 颯大	(野沢南)	
27	三友 健生・永田 凜	(佐久平総技)	
28	橋詰 佳斗・竜野 隼弥	(丸子修学館)	
29	小林 祐太・大井 雄悟	(野沢北)	
30	花岡 駿・宮﨑 史典	(上田染谷丘)	
31	市村 輝希・神保 拓海	(蓼科)	
32	上原 渉・水澤 直也	(野沢南)	
33	小林 怜大・内藤 天斗	(上田西)	
34	井出 隼輔・山下 誠太	(小海)	
35	林 永基・山本 敬太	(小諸)	
36	中島 悠介・中山 京彌	(佐久平総技)	
37	成澤 真弥・和田 優斗	(上田千曲)	
38	神津 汰地・手島 広夢	(上田)	
39	宮田 遥永・福島 蒼佑	(岩村田)	
40	木下 颯・清水 飛雅	(上田東)	
41	牛木 颯大・川崎 海斗	(上田)	
42	相澤 亮吾・若林 燎	(上田東)	
43	上原 晋太郎・油井 皓輔	(野沢南)	
44	福島 丈吉・唐木 七舜	(上田染谷丘)	
45	清水 耀太・野口 優太	(岩村田)	
46	小林 佑太朗・小林 大志	(野沢北)	
47	武田 大河・佐藤 暉良	(望月)	
48	松山 祐人・坂口 巧弥	(丸子修学館)	
49	村田 尋斗・山本 翔也	(佐久平総技)	
50	和田 光・井出 拓歩	(上田西)	
51	小林 智也・水科 大雅	(小諸商業)	
52	依田 健太郎・内堀 海伸	(小諸)	
53	大久保 奎吾・高塚 慎太郎	(上田千曲)