第７３回国民体育大会バドミントン競技東信地区予選会 女子ダブルス

1	浅野 梨沙・岡部 伶美	(野沢南)	2
2	上田 彩花・福村 りこ	(佐久平総技)	0
3	小宮山 詩帆・金丸 季音	(小諸)	2
4	矢島 みなみ・石田 七海	(小諸商業)	0
5	中島 琴奈・有賀 結香	(小海)	2
6	堀 夏未・草間 美穂	(野沢北)	2
7	中山 楓花・内堀 珠有	(軽井沢)	2
8	朝倉 日保・竹花 愛実	(上田染谷丘)	0
9	小西 涼楓・山崎 菜々子	(上田東)	2
10	寺島 千晴・丸山 沙季	(丸子修学館)	2
11	山浦 野愛・東山　和佳奈	(岩村田)	0
12	小林 明菜・笹澤 奈津弥	(上田西)	2
13	服部 充希・添田　幸花	(岩村田)	2
14	坂口 実希・滝澤 由梨奈	(上田西)	2
15	星野 月花・宮尾 怜良	(小諸)	0
16	市川 瑠南・相馬 奈々香	(上田染谷丘)	2
17	春原 未弥・山崎 未来	(小諸商業)	0
18	椎橋 美哉・柳澤 花音	(望月)	0
19	岡村 愛美・菊池 愛美	(佐久平総技)	2
20	後藤 杏菜・加藤 優依	(上田)	1
21	甲田 理子・小林 令奈	(上田千曲)	2
22	山崎 紅葉・市川 紗世	(野沢南)	0
23	日原 愛咲美・田中 朝咲	(丸子修学館)	2
24	町田 留花・添田 明花	(小海)	2
25	仲田 有希・辻本 あつみ	(上田千曲)	
26	森泉 美海・山崎 真菜	(小諸商業)	
27	小林 瑠花・市川 日菜	(蓼科)	
28	佐藤 伯香・中山 あい	(野沢北)	
29	井出 茉宙・萩原 有彩	(上田西)	
30	中垣内 萌恵・赤羽 涼音	(上田染谷丘)	
31	北澤 真鈴・竹内 更紗	(小諸)	
32	小林 和夏・小宮山 理子	(岩村田)	
33	花岡 ほのか・畑 なつみ	(野沢南)	
34	小山 絢海・梶山 佳乃	(佐久平総技)	
35	有坂 奈桜・新津 綺音	(小海)	
36	須見 萌子・山本 愛寿香	(上田東)	
37	村松 玲実・内藤 綾乃	(小諸商業)	
38	井出 知里・本多 結衣	(佐久平総技)	
39	高嶋 千明・浅岡　萌々香	(岩村田)	
40	白井　結実・荻原 桃音	(小諸)	
41	小澤 茜里・木田 葉月	(小海)	
42	春原 眞央・長澤 彩佑	(丸子修学館)	
43	杉浦 悠子・阿部 愛梨	(上田)	
44	土屋 詞織・井出 京華	(野沢南)	
45	市村 優羽華・三井 夢美	(軽井沢)	
46	田中 優花・岩永 唯花	(上田染谷丘)	
47	清水 花音・岡本 春衣	(野沢北)	
48	宮下 さくら・白石 菜花	(上田西)	

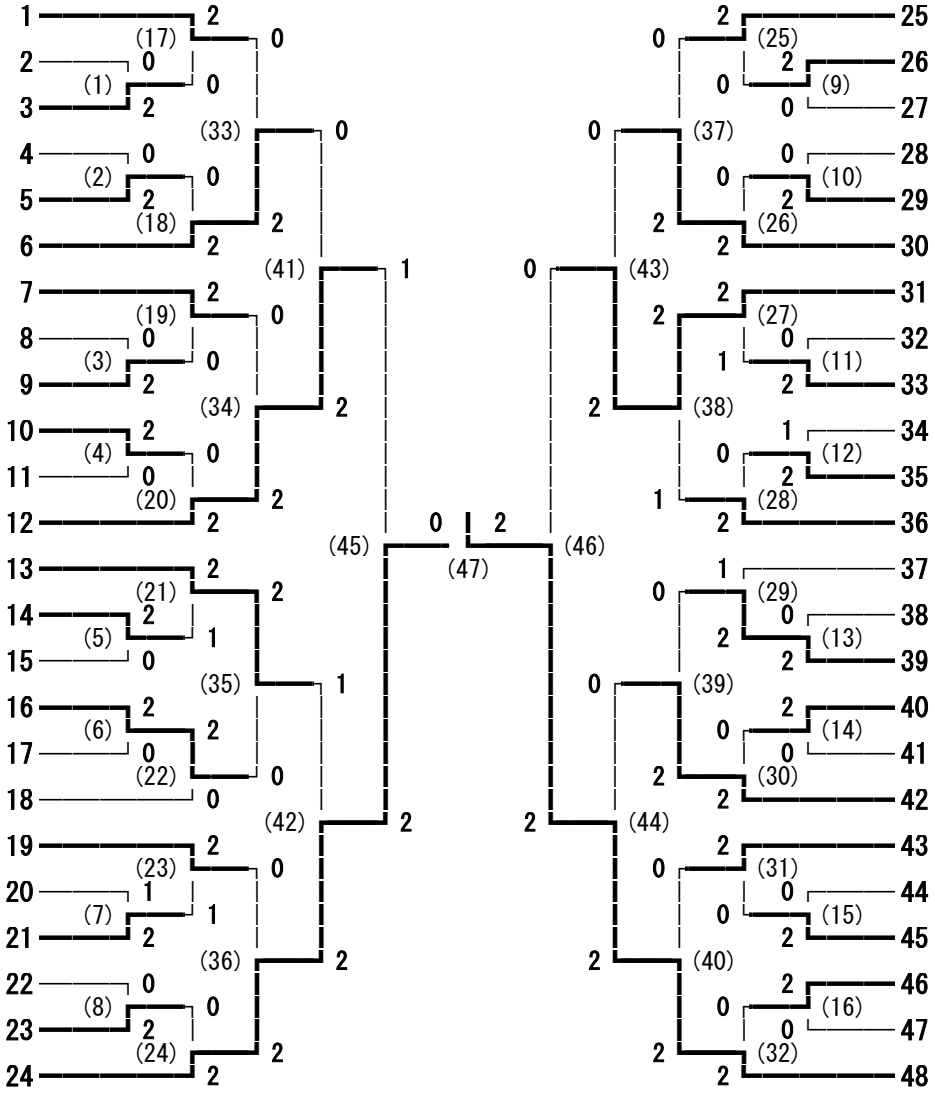

第７３回国民体育大会バドミントン競技東信地区予選会 女子シングルス

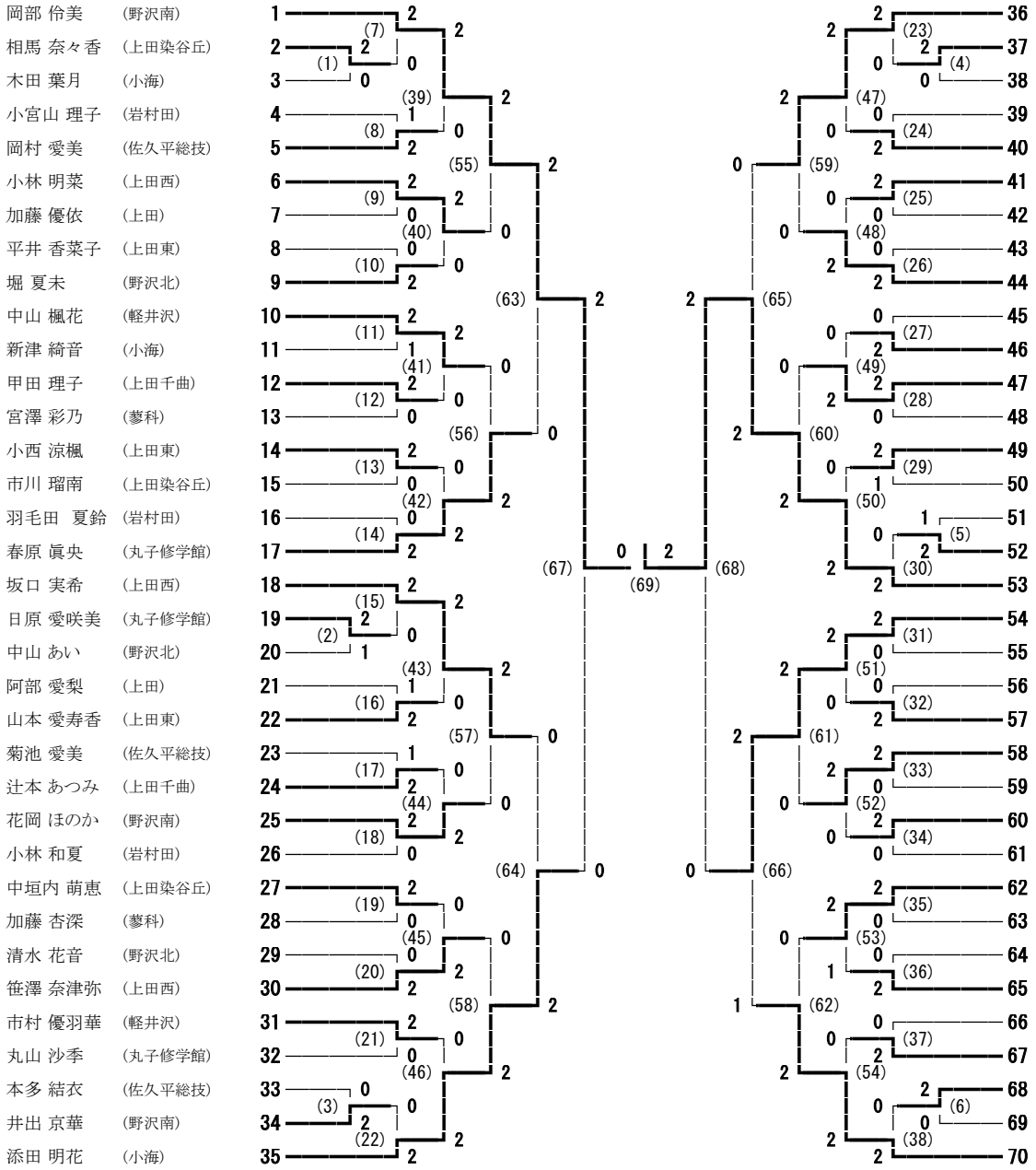

第７３回国民体育大会バドミントン競技東信地区予選会 男子ダブルス

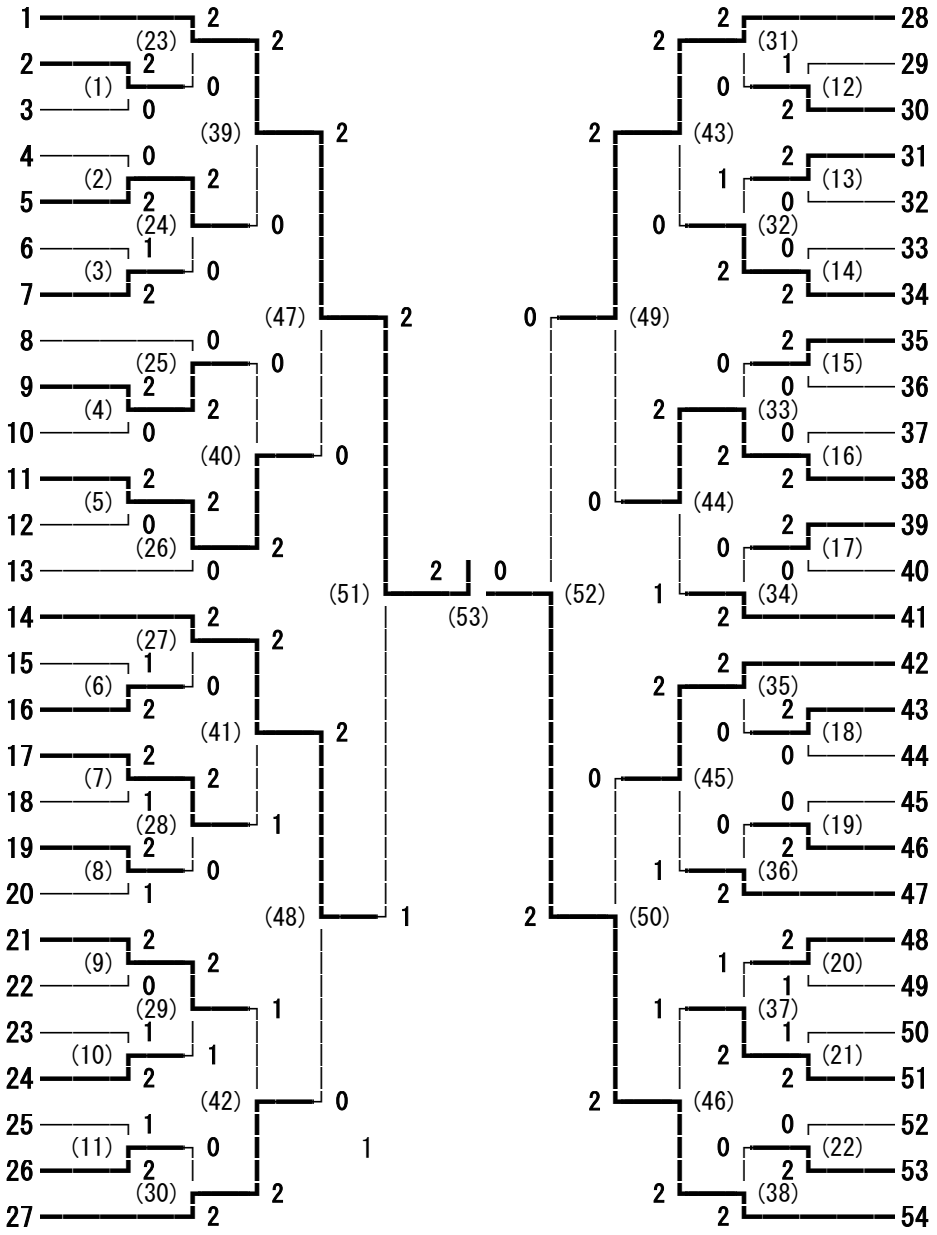

1	油井 智志・須田 竜矢	(野沢南)	
2	宮下 朝陽・増澤 宙	(丸子修学館)	
3	新津 悠椰・海野 蒼太	(野沢北)	
4	田中 壱清・金子 翔太	(上田東)	
5	黒澤 魁人・足立 悠太朗	(小諸商業)	
6	吉澤 玲・上原 颯太	(小海)	
7	柳澤 峻也・上野 裕斗	(蓼科)	
8	大久保 奎吾・高塚 慎太郎	(上田千曲)	
9	中島 悠介・中山 京彌	(佐久平総技)	
10	今井 勇斗・西田 拓馬	(岩村田)	
11	中村 健太郎・木村 拓海	(上田西)	
12	市場 雄吾・中村 晴人	(上田)	
13	甘田 優二・髙柳 諒也	(小諸)	
14	寺田 秀太・小柳 心人	(丸子修学館)	
15	須田 諒太・上原 晋太郎	(野沢南)	
16	柳澤 孝樹・佐藤 幹太	(小諸商業)	
17	小柳 倫太郎・三井 湧介	(上田東)	
18	飯田 尚久・佐藤 公紀	(岩村田)	
19	宮原 迅都・小林 祐太	(野沢北)	
20	三井 瑠毅哉・遠藤 龍羅	(軽井沢)	
21	花岡 駿・戸田 大輝	(上田染谷丘)	
22	山本 翔也・笹沢 幸矢	(佐久平総技)	
23	清住 純矢・中澤 優太	(上田千曲)	
24	荻原 由行・宮崎 遥空	(上田西)	
25	川崎 海斗・牛木 颯大	(上田)	
26	小林 洋輝・池田 喜紀	(小諸)	
27	渡辺 貴聖・日向 亮平	(小海)	
28	金井 崚輔・中村 幸亮	(上田東)	
29	吉田 圭汰・滝澤 哲玄	(上田千曲)	
30	宮坂 朋希・柳澤 紀陽	(小諸)	
31	今井 春希・細谷 直	(岩村田)	
32	佐藤 暉良・武田 大河	(望月)	
33	小松 大晴・平林 楓翔	(佐久平総技)	
34	金井 郁也・内田 隼ノ介	(上田)	
35	吉澤 辰弥・村田 吉政	(小諸商業)	
36	宮川 恭一・井出 拓歩	(上田西)	
37	坂口 巧弥・松山 祐人	(丸子修学館)	
38	竹内 勇人・南澤 隼斗	(小海)	
39	小林 想・宮﨑 史典	(上田染谷丘)	
40	小林 颯人・松井 優太	(野沢北)	
41	浅沼 祐介・宮澤 陸	(野沢南)	
42	清水 達也・立野 恒太	(上田千曲)	
43	神津 汰地・古村 悠	(上田)	
44	山崎 俊・福島 丈吉	(上田染谷丘)	
45	武村 龍一・山下 誠太	(小海)	
46	山本 敬太・林 永基	(小諸)	
47	永田 凛・三友 健生	(佐久平総技)	
48	小林 佑太朗・小林 大志	(野沢北)	
49	片桐 優斗・小林 智也	(小諸商業)	
50	成沢 優汰・竹鼻 竜也	(上田東)	
51	井出 康仁・出浦 綾人	(野沢南)	
52	山本 港・渡邉 勇斗	(岩村田)	
53	橋詰 佳斗・竜野 隼弥	(丸子修学館)	
54	伊藤 拓人・小平 桂吾	(上田西)	
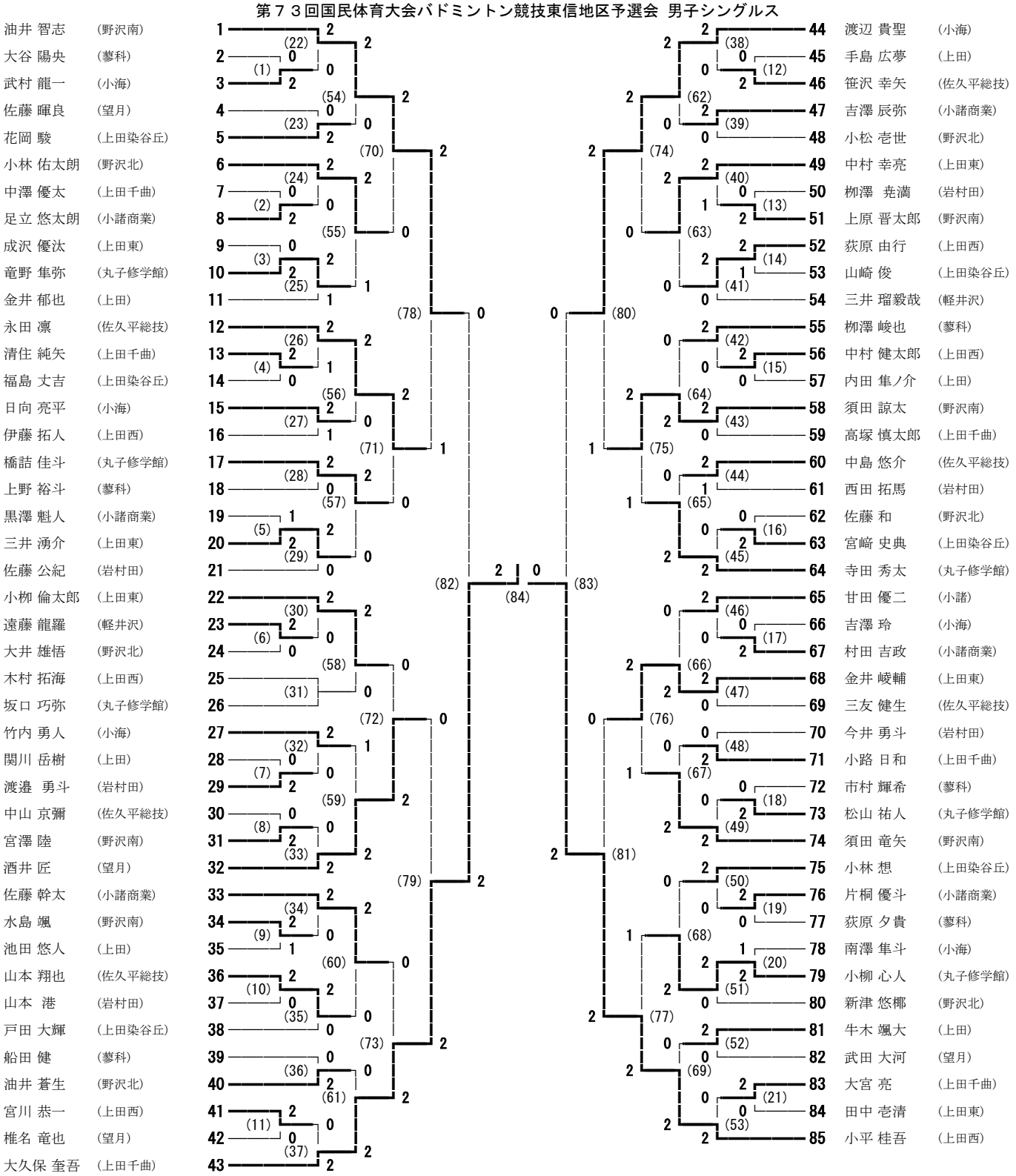
第７３回国民体育大会バドミントン競技東信地区予選会 男子シングルス