H21 東信高等学校1年生ダブルス大会 女子ダブルス

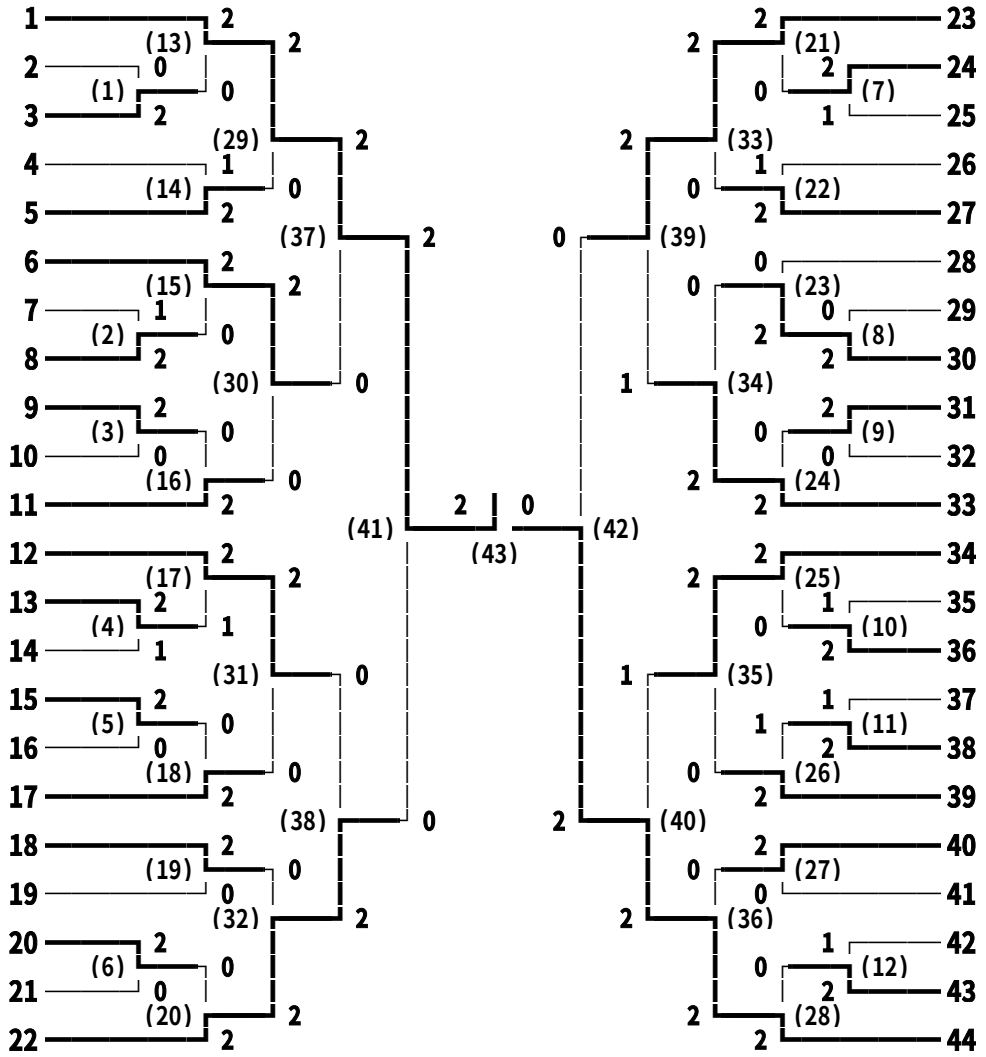

石原 佳奈・滝沢 伸江	(上田東)	23	畑中 美咲・品川 夏紀 (上田)
深井 志歩・宮坂 早葵	(上田染谷丘)	24	東儀 美帆・橋本 杏菜 (軽井沢)
山本 彩乃・小川 美彩都	(小諸)	25	畠山 実有希・小平 丹菜 (小海)
岡村 有紀・樋田 朱里沙	(野沢南/臼田)	26	柳澤 茉歩・笹崎 優花 (野沢北)
井出 雅・宮崎 路子	(軽井沢)	27	徳竹 美来・中村 美菜 (丸子修学館)
荒井 幸穂・早川 ひろ美	(千曲/野沢南)	28	掛川 佳那子・春原 里美 (上田染谷丘)
大久保 祐香・春原 ひかる	(上田染谷丘)	29	小林 由佳・由井 萌子 (岩村田)
翠川 星子・岩松 理枝	(岩村田)	30	佐々木 美緒・関 園香 (上田東)
柳澤 実希・篠原 志穂	(小海)	31	田中 のぞみ・柳澤 恵里佳 (小諸)
白倉 美保・柳澤 夏海	(上田東)	32	鈴木 萌音・竹内 琴子 (野沢北)
櫻井 優美・小野 百合香	(野沢北)	33	木藤 恵美里・新村 彩乃 (上田千曲)
渋沢 留美・春原 梓	(上田千曲)	34	木下 彩花・塚田 敦子 (上田東)
小山 千絵・若林 志歩	(上田東)	35	春日 彩佳・小池 聖実 (上田西)
塩入 彩加・佐藤 純	(上田染谷丘)	36	大澤 瑞穂・井出 捺美 (野沢北)
佐藤 優妃・中澤 佑香	(上田)	37	小野澤 綾乃・小田中 明日香 (軽井沢)
高橋 美月・井出 みどり	(軽井沢/小海)	38	清水 正恵・長谷川 澪 (上田染谷丘)
小市 千亜希・森山 彩美	(小諸)	39	古市 和実・三浦 彩香 (小諸商業)
竹内 杏奈・瀬在 奈緒	(上田西)	40	佐々木 望・篠原 華実 (小海)
石黒 璃奈・松井 理紗	(丸子修学館)	41	小田切 美緒・土屋 友紀子 (上田染谷丘)
内田 あゆみ・山浦 千佳	(野沢北)	42	小林 彩・関 美涼 (小諸)
西沢 葵・横澤 芳美	(上田染谷丘)	43	佐藤 真珠・藻谷 真理子 (上田)
橋詰 はるひ・田村 佳苗	(野沢南)	44	井出 陽子・蒲地 弘実 (岩村田)