第９回　長野県ジュニア選手権大会

2006.7.14･15
上田市市民体育館

女子シングルス
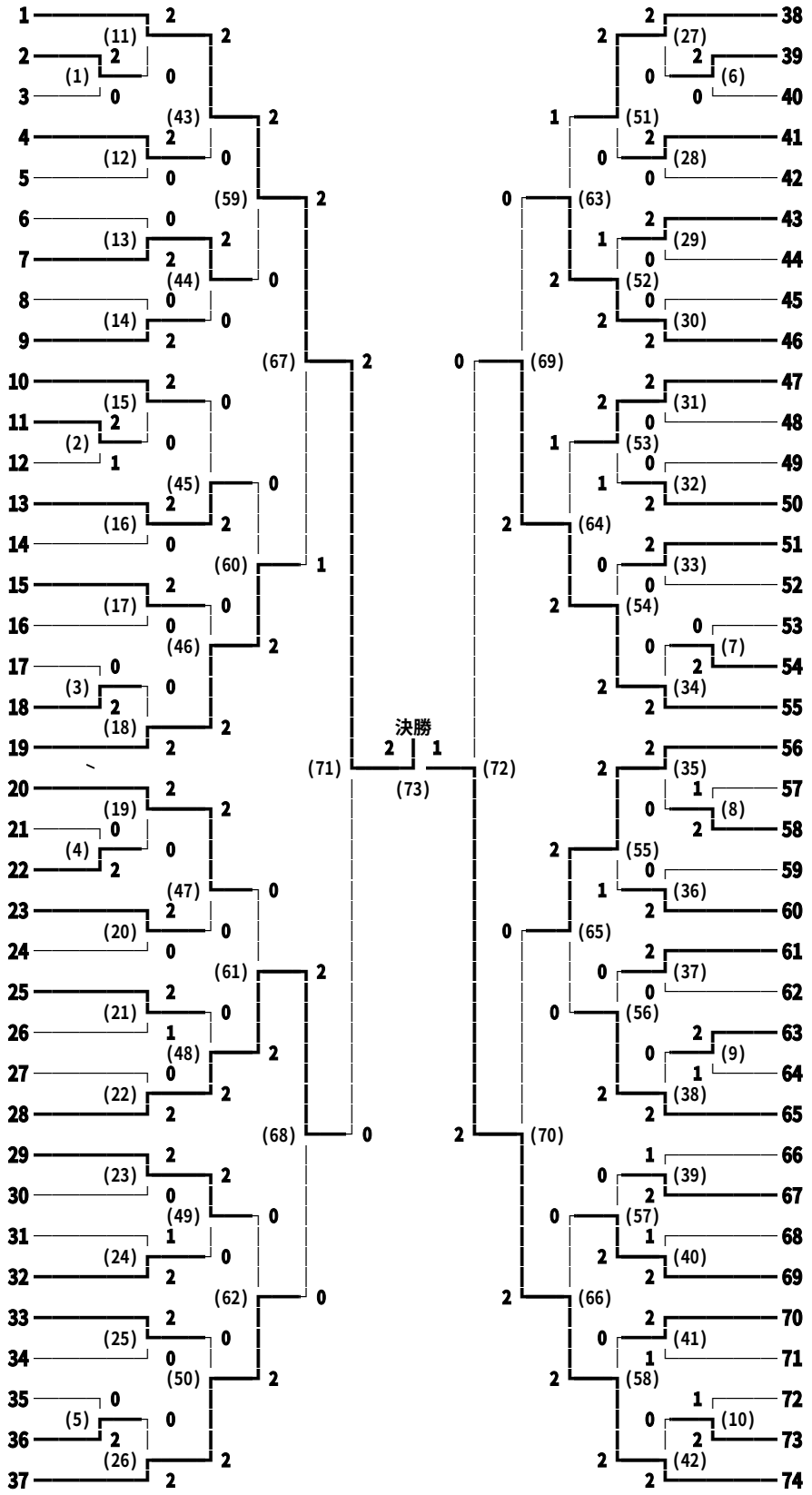
1	成田 愛美	(小諸商業)	
2	清水 里佳子	(上田染谷丘)	
3	篠原 美紀	(小海)	
4	船越 千晶	(野沢北)	
5	ｹﾑﾄｫﾝ ｴﾑﾙﾃﾞｨｰ	(望月)	
6	青木 久美	(上田西)	
7	久保島 麻美	(軽井沢)	
8	柳澤 祐美子	(小諸)	
9	遠藤　千佳	(上田千曲)	
10	竹田 玲	(上田染谷丘)	
11	津金 貴子	(臼田)	
12	小平 悠乃	(小海)	
13	大井 ゆり子	(野沢北)	
14	伊藤 遥	(上田)	
15	土屋 里美	(丸子実業)	
16	笹沢 瞳	(小諸)	
17	藤森 琴歌	(東部)	
18	奥屋 めぐみ	(岩村田)	
19	荒井 結佳	(上田東)	
20	荻原 瞳	(野沢北)	
21	井口 加菜絵	(望月)	
22	成沢 瑛子	(上田)	
23	榎並 由佳	(上田東)	
24	蓬田 美幸	(丸子実業)	
25	岡田 愛里	(岩村田)	
26	萩原 加奈	(軽井沢)	
27	市川 千紘	(小諸商業)	
28	中島 遥香	(臼田)	
29	柳沢 成美	(小諸)	
30	井出 真紀子	(小諸商業)	
31	佐々木 宗子	(上田)	
32	有井 千恵美	(小海)	
33	山邉 幸佳	(上田千曲)	
34	堀内 くるみ	(丸子実業)	
35	宮下 弓絵	(上田東)	
36	古越 晶子	(軽井沢)	
37	駒村 美代	(上田染谷丘)	
38	畑田 祐美	(小諸商業)	
39	瀧澤 希美	(丸子実業)	
40	菊池 志保	(小海)	
41	今井 結希	(上田染谷丘)	
42	柳沢 晶子	(東部)	
43	熊木 美穂	(野沢北)	
44	雫田 百合奈	(岩村田)	
45	金井 遥奈	(上田東)	
46	油井 佳苗	(臼田)	
47	土屋 紗世	(上田)	
48	平林 由衣	(丸子実業)	
49	倉沢 明子	(小海)	
50	中村 花保	(小諸)	
51	柳沢 まどか	(上田千曲)	
52	小林 栞	(上田東)	
53	西嶋 玲菜	(上田染谷丘)	
54	島谷 みずな	(上田西)	
55	土屋 麻衣	(軽井沢)	
56	吉越 晴香	(上田染谷丘)	
57	木村 文香	(小諸商業)	
58	中倉 優美香	(軽井沢)	
59	重田 あゆみ	(望月)	
60	秋山 里奈	(上田東)	
61	山浦 幸子	(小諸)	
62	小林 恵美	(臼田)	
63	関 麗子	(蓼科)	
64	内海 優	(上田)	
65	東 美希	(野沢北)	
66	佐藤 友歌	(岩村田)	
67	丸山 千恵	(小諸)	
68	木次 美咲	(小海)	
69	依田 つぐみ	(小諸商業)	
70	岩井 明日美	(上田)	
71	柳澤 亜由美	(軽井沢)	
72	長澤　和	(上田千曲)	
73	中山 知美	(野沢北)	
74	武井 友香	(丸子実業)